BLACK+DECKER™

RU

UA

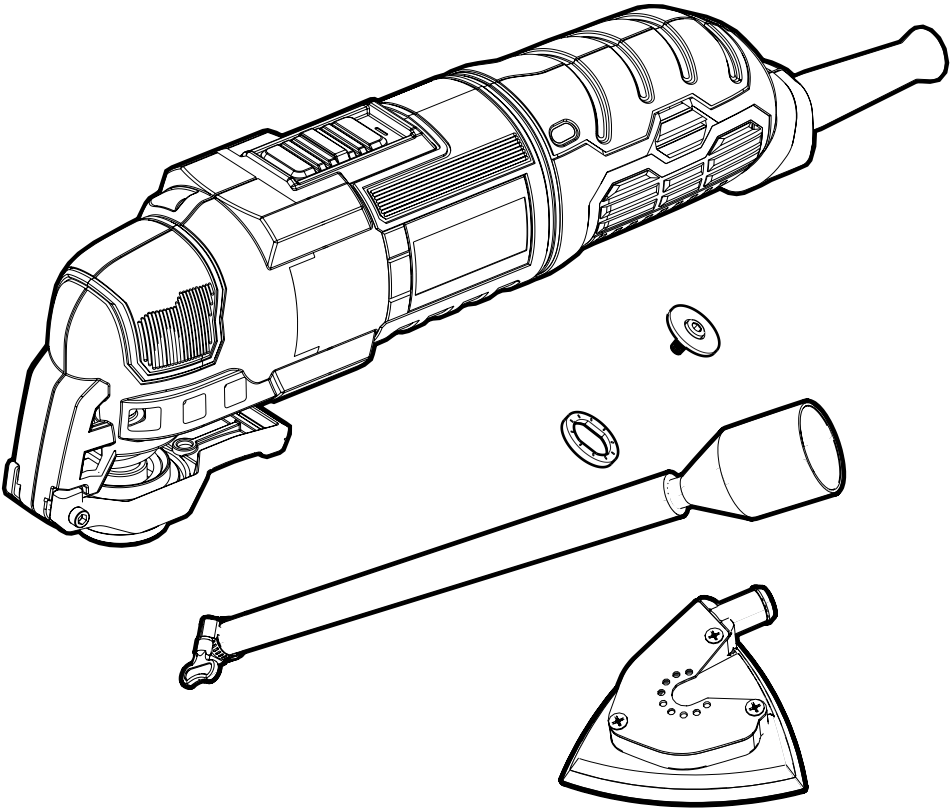

MT300
MT280

www.blackanddecker.com

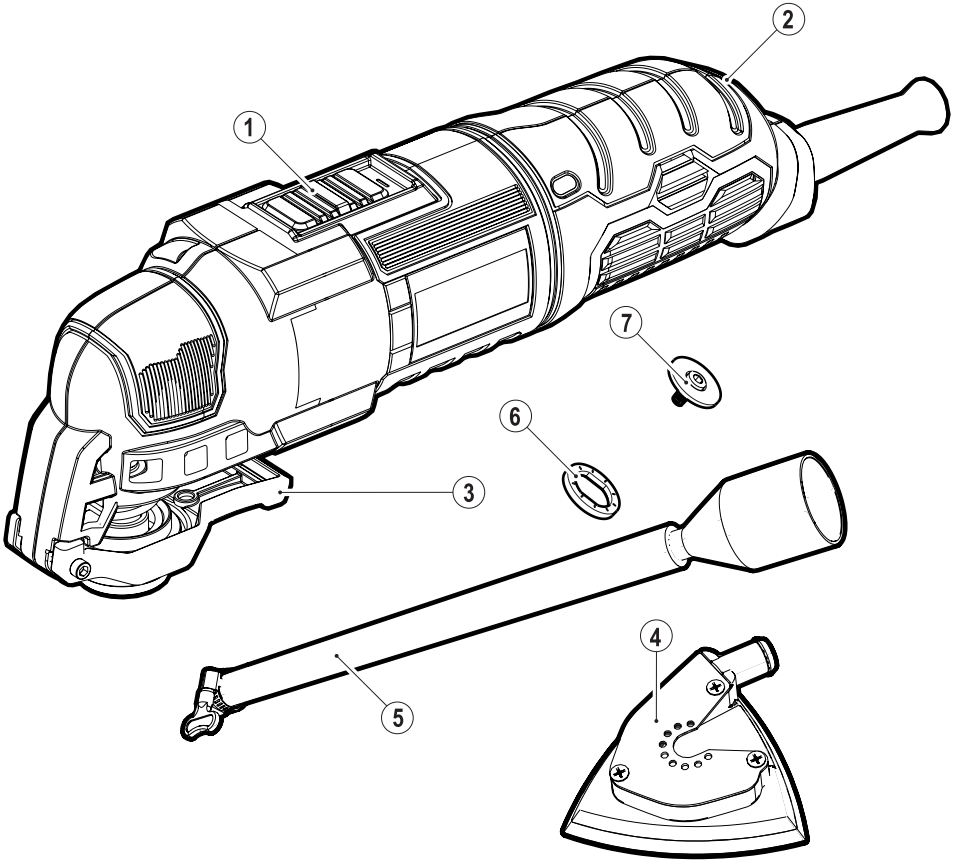
1
2
3
4
5
6
7

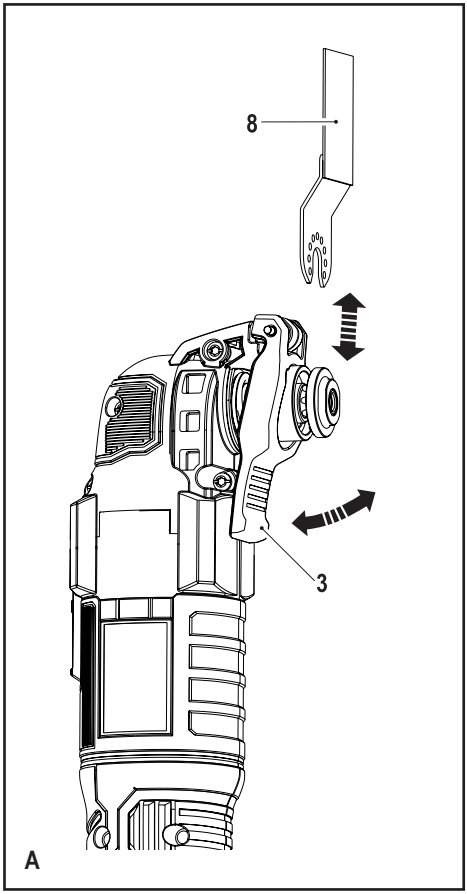
8
3
A

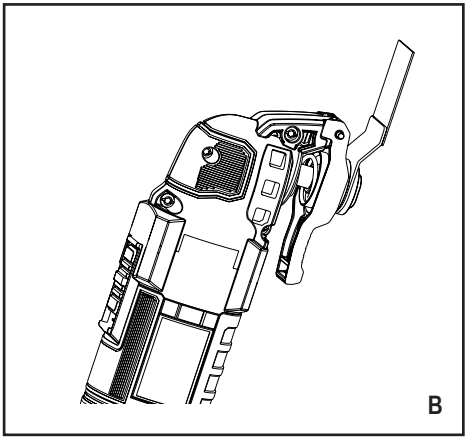
B

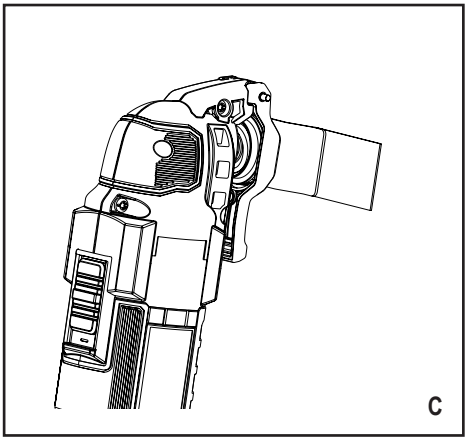
C

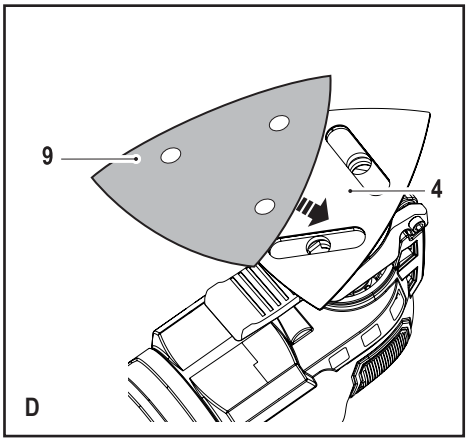
9
4
D

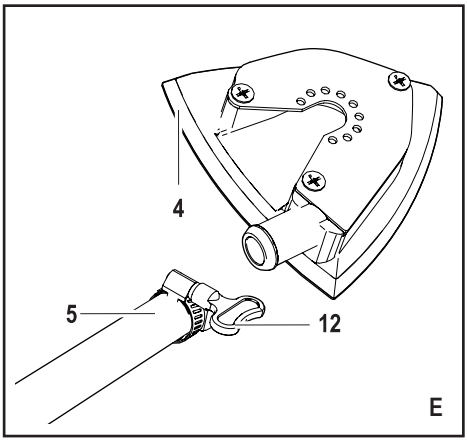
4
5
12
E

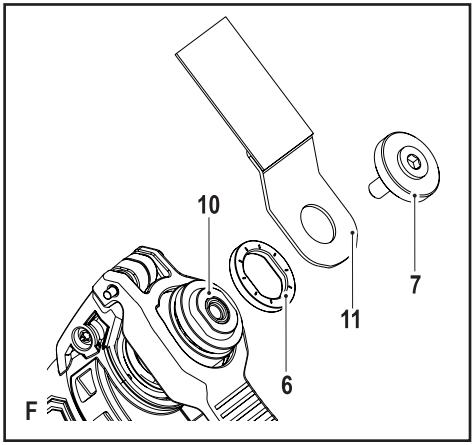
10
7
11
6
F

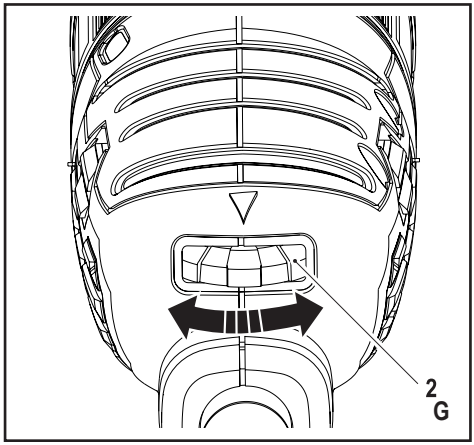
2
G

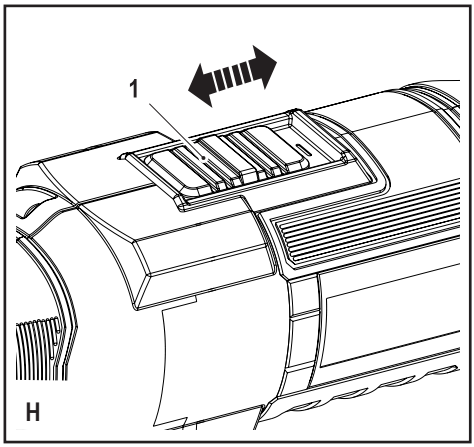
1
H

Назначение

Маятниковый инструмент производства BLACK+DECKER разработан для выполнения различных работ по дому, например шлифовки, своими руками. Он также подходит для резки материалов из дерева, пластмассы, гипса, цветных металлов и крепежных элементов (например, незакаленных гвоздей, петель, скоб), обработки мягкой настенной плитки и зачистки малых поверхностей. Этот инструмент предназначен только для использования потребителем.

Указания по технике безопасности

Общие указания по безопасной работе с электрическим инструментом.

Внимание! Внимательно прочитайте все предупреждающие надписи и указания по безопасной работе. Несоблюдение предупреждающих надписей и указаний по безопасной работе может привести к поражению электрическим током, пожару и/или серьезным травмам персонала.

Храните все предупреждающие надписи и указания по безопасной работе для использования в будущем.

Термин «электрический инструмент», используемый во всех предупреждающих надписях и указаниях по технике безопасности, представленных ниже, относится к электрическому инструменту, работающему от сети (со шнуром электропитания) или от аккумуляторной батареи (без шнура питания).

1. Указания по безопасности на рабочем месте

a. **Рабочее место должно содержаться в чистоте и должно быть оборудовано надлежащим освещением.** Беспорядок или плохое освещение на рабочем месте может привести к несчастному случаю.

b. **Запрещается использование электрического инструмента во взрывоопасной среде, например, в условиях наличия легковоспламеняющихся жидкостей, газов или пыли.** Искры, возникающие при работе электрического инструмента, могут воспламенить пыль, пары и газы.

c. **Запрещается нахождение детей и посторонних лиц вблизи работающего электрического инструмента.** Отвлекающие факторы могут привести к потере контроля за работой инструмента.

2. Электрическая безопасность

a. **Вилка шнура электрического инструмента должна соответствовать сетевой розетке. Запрещается вносить какие-либо изменения в вилку электрического шнура. Запрещается использование каких-либо штепсельных переходников при работе заземленного электрического инструмента.** Отсутствие изменений в вилках электрических шнуров и соответствие электрических вилок и розеток снижает риск поражения электрическим током.

b. **Не допускайте контакта тела с заземленными поверхностями таких объектов, как трубы, радиаторы, электроплиты и холодильники.** Если ваше тело заземлено, риск его поражения электрическим током повышается.

c. **Электрические инструменты не должны подвергаться воздействию дождя и находится в условиях повышенной влажности.** При попадании влаги внутрь электрического инструмента повышается риск поражения электрическим током.

d. **Запрещается использовать электрический шнур не по назначению. Никогда не берите, не тяните и не вынимайте электрический инструмент за шнур. Электрический шнур не должен находиться вблизи источников тепла, масла, острых краев и движущихся деталей.** Поврежденные и закрученные электрические шнуры повышают риск поражения электрическим током.

e. **При работе электрического инструмента на открытом воздухе используйте соответствующий удлинитель.** Использование удлинителя, предназначенного для работы на открытом воздухе, снижает риск поражения электрическим током.

f. **Если работы с помощью электрического инструмента внутри влажного помещения должны быть выполнены обязательно, в таком случае необходимо использовать устройство защитного отключения (УЗО) электрической сети.** Использование УЗО снижает риск поражения электрическим током.

3. Безопасность персонала

a. **При работе с электрическим инструментом необходимо быть осмотрительным, видеть выполняемую работу и руководствоваться здравым смыслом. Запрещается работать с электрическим инструментом в состоянии усталости и под воздействием наркотиков, алкоголя и лекарственных препаратов.** Ослабление внимания даже на мгновение может привести к серьезной травме.

b. **Используйте средства индивидуальной защиты. Всегда надевайте средства защиты глаз.** Используемые в соответствующих условиях средства индивидуальной защиты, такие как пылезащитная маска, нескользящая защитная обувь, защитная каска или средства защиты органов слуха всегда снижают риск травмирования.

c. **Не допускайте непреднамеренного включения инструмента. Перед тем, так подключить источник питания или аккумулятор, поднимая или неся инструмент, проверьте, чтобы его выключатель находился в выключенном положении.** Переноска инструмента пальцем, расположенном на его выключателе, или включенного инструмента повышает риск несчастного случая.

d. **Перед включением инструмента всегда снимайте с него регулировочный и гаечный ключ.** Оставленный на вращающейся детали инструмента ключ может привести к травмированию.

e. **Не прикладывайте к инструменту чрезмерное усилие во время работы. Всегда прочно держитесь на ногах и сохраняйте равновесие во время работы.** Это позволяет лучше контролировать электрический инструмент в непредвиденных ситуациях.

f. **Надевайте соответствующую одежду. Запрещается надевать свободную одежду и украшения. Волосы, одежда и перчатки должны находиться на расстоянии от движущихся деталей инструмента.** Свободная одежда, украшения или длинные волосы могут быть захвачены движущимися деталями.

g. **Если установлены устройства подключения средств пылеулавливания и пылесборников, необходимо проверять, чтобы они были подключены и использовались надлежащим образом.** Использование средств пылеулавливания снижает уровень риска, связанного с наличием пыли в воздухе.

4. **Использование и уход за электрическим инструментом**

a. **Не прикладывайте чрезмерное усилие к электрическому инструменту. Используйте электрический инструмент, соответствующий выполняемой задаче.** При использовании надлежащего инструмента вы выполните работу лучше, с меньшим риском и со скоростью, на которую рассчитан ваш инструмент.

b. **Запрещается использовать инструмент, если его выключатель не включается и не выключается.** Любой электрический инструмент, работой которого нельзя управлять с помощью его выключателя, представляет собой опасность и подлежит обязательному ремонту.

c. **Перед выполнением регулировки электрического инструмента, заменой его принадлежностей и постановкой на хранение необходимо вынуть вилку его электрического шнура из розетки и/или достать из него аккумулятор.** Такая превентивная мера безопасности снижает риск случайного включения инструмента.

d. **Храните электрический инструмент, который в данный момент не используется, в недоступном для детей месте и разрешайте работать с инструментом лицам, которые не знакомы с ним или с этими указаниями.** Электрический инструмент является опасным в руках необученного человека.

e. **Поддерживайте инструмент в рабочем состоянии. Проверяйте центровку и соединение движущихся деталей, наличие поврежденных деталей и любые факторы, которые могут отрицательно сказаться на работе электрического инструмента. В случае обнаружения повреждения электрический инструмент необходимо отремонтировать.** Много несчастных случае происходит вследствие того, что инструмент находится в ненадлежащем состоянии.

f. **Режущие инструменты должны быть остро заточенными и чистыми.** Поддерживаемый в надлежащем рабочем состоянии режущий инструмент с острыми режущими кромками меньше застревает и легче управляется.

g. **Используйте электрический инструмент, принадлежности, вставные резцы и т.д. в соответствии с данными указаниями, учитывая условия эксплуатации и работу, которая должна быть выполнена.** Использование электрического инструмента с целью, отличной от предусмотренного назначения, может привести к опасной ситуации.

5. **Обслуживание**

a. **Обслуживать электрический инструмент должен только квалифицированный ремонтный персонал, и при этом должны использоваться только оригинальные запасные детали.** Благодаря этому будет поддерживаться безопасное рабочее состояние электрического инструмента.

Внимание! Дополнительные указания по безопасной работе маятниковых инструментов

- **Во время выполнения работ, когда режущая деталь электрического инструмента может соприкасаться со скрытой электропроводкой или со своим шнуром, инструмент необходимо держать за диэлектрическую поверхность.** При контакте режущей детали с проводом, находящимся под напряжением, под напряжение могут попасть металлические детали электрического инструмента. Это приводит к опасности поражения оператора электрическим током.

- **Для фиксации положения обрабатываемой детали на устойчивом основании используйте зажимы или другой удобный и практический способ.** Если держать деталь руками или прижимать ее к телу, она будет находиться в незакрепленном положении, что может привести к потере контроля за работой инструмента.

Внимание! Контакт с пылью или вдыхание пыли, возникающей вследствие шлифовальной обработки, может представлять опасность для здоровья шлифовальщика и находящихся рядом лиц. Надевайте пылезащитную маску, которая специально разработана для защиты от пыли и ядовитых газов и гарантирует защиту всех лиц, которые находятся или заходят на рабочий участок.

- Тщательно удалите всю пыль после выполнения шлифования.

- Будьте особенно внимательны при шлифовании поверхностей, покрытых краской, которая, возможно, содержит свинец, и при шлифовании некоторых деревянных и металлических поверхностей, которые могут быть источником ядовитой пыли:

- Детям и беременным женщинам запрещается находиться на рабочем участке.

- Принимать пищу, пить и курить на рабочем участке запрещено.

- Утилизируйте безопасным образом все частицы пыли и другие отходы.

- Назначение инструмента описано в этой инструкции по эксплуатации. Использование любых принадлежностей и дополнительных приспособлений вместе с этим инструментом или использование инструмента в целях, которые не рекомендованы в этой инструкции, может привести к возникновению риска травмирования персонала и повреждения имущества.

- Принадлежность будет продолжать работать после нажатия выключателя. Перед тем, как положить инструмент, дождитесь, чтобы после выключения инструмента принадлежность полностью остановилась.

- Руки не должны находиться вблизи участка резки. Никогда не касайтесь рабочей детали снизу. Пальцы не должны находиться вблизи возвратно-поступательного полотна и его зажима. Никогда не пытайтесь придать устойчивость пиле, схватив ее за башмак.

- Полотно всегда должны быть острым. Тупое или поврежденное полотно может привести к отклонению пилы в сторону или ее остановке под давлением. Всегда подбирайте тип полотна под рабочую деталь и тип резки.

- При резки труб и кабелепроводов проверяйте, чтобы в них не было воды, электропроводки и т.д.

- Не касайтесь рабочей детали и ножа сразу же после выполнения работы инструментом. Они могут быть очень горячими.

- Перед выполнением резки в стенах, полах и потолках проверяйте расположение электропроводки и труб.

Безопасность других лиц

- Этот инструмент не предназначен для использования лицами (включая детей) с ограниченными физическими, сенсорными или умственными способностями или лицами, у которых отсутствует необходимые опыт и знания, кроме случаев, когда они находятся под наблюдением и получили надлежащие инструкции по работе с инструментом от лица, ответственного за их безопасность.

- Чтобы дети не играли с инструментом, они должны находиться под присмотром.

Остаточный риск

Дополнительный остаточный риск может возникать в случаях использования инструмента, которые могут быть не учтены в перечисленных указаниях по безопасной работе. Такой риск может возникнуть вследствие неправильного использования, продолжительной работы и т.д.

Даже при соблюдении всех соответствующих правил техники безопасности и использовании защитных устройств некоторый остаточный риск все же остается. Он включает:

- Травмы, полученные при касании вращающихся или движущихся деталей.

- Травмы, полученные при замене деталей, ножей или принадлежностей.
- Травмы, полученные вследствие продолжительного использования инструмента. При продолжительном использовании инструмента необходимо делать регулярные перерывы в работе.
- Ухудшение слуха.
- Вред для здоровья, вызванный вдыханием пыли, которая появляется во время работы инструмента (например, при работе с деревом, особенно с дубом, буком или ДВП).

Вибрация

Уровни вибрации, указанные в технических данных и декларации соответствия, были измерены в соответствии со стандартным методом испытаний, изложенным в EN 60745, и могут использоваться для сравнения инструментов. Заявленный уровень вибрации может также использоваться для предварительной оценки их воздействия.

Внимание! Уровень вибрации во время работы электрического инструмента может отличаться от заявленного уровня вибрации, поскольку он зависит от конкретно выполняемой инструментом работы. Уровень вибрации может быть выше установленного уровня.

При оценке воздействия вибрации для определения мер безопасности, требуемых 2002/44/EC для защиты лиц, постоянно работающих с электрическими инструментами, необходимо учитывать реальные условия использования и способ использования инструмента, включая все детали рабочего цикла, такие как время выключения и время холостого хода дополнительно к времени запуска.

Наклейки на инструменте

К поверхности инструмента прикреплены следующие графические изображения:

Внимание! Для снижения риска травмирования оператор должен прочитать эту инструкцию по эксплуатации.

Внимание! Перед работой с этим инструментом всегда надевайте пылезащитную маску.

Электрическая безопасность

Этот инструмент имеет двойную изоляцию, и поэтому провод заземления ему не нужен. Всегда проверяйте, чтобы сетевое напряжение соответствовало значению, указанному в табличке с паспортными данными.

- В случае повреждения шнура питания, чтобы избежать возникновения опасных ситуаций, его замену должен выполнить производитель оборудования или уполномоченный сервисный центр BLACK+DECKER.

Функции

Этот инструмент может обладать всеми или некоторыми из перечисленных ниже функций.

1. Выключатель
2. Круговая шкала переключения количества оборотов
3. Зажимной рычаг принадлежности Super-lokTM, не требующей инструмента
4. Шлифовальное основание
5. Переходник для удаления пыли
6. Переходник для принадлежности с фиксацией инструментом (разделитель)
7. Переходник для принадлежности с фиксацией инструментом (фиксирующий болт)

Принадлежности

Этот инструмент может обладать всеми или некоторыми из перечисленных ниже принадлежностей. Эффективность работы вашего инструмента зависит от используемых принадлежностей. Принадлежности BLACK+DECKER и Piranha разработаны в соответствии с высокими стандартами качества, и их конструкция улучшает рабочие характеристика вашего инструмента. При использовании этих принадлежностей вы получите от вашего инструмента максимальную пользу.

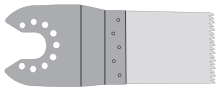	**Погружное пильное полотно для точной резки материалов из дерева и мягкой пластмассы. (Номер по каталогу - X26105-XJ)** Разделяющая глубокая резка и резка заподлицо дерева и мягкой пластмассы. Идеально подходит для обработки дверей, плинтусов, подоконников и полов.
	Погружное пильное полотно для резки дерева и металлов (Номер по каталогу - X26110-XJ) Разделяющая глубокая резка и резка заподлицо дерева, пластмассы, тонкостенных труб и штампованных изделий из цветных металлов, гвоздей и шурупов.

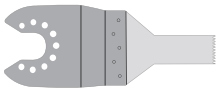	**Погружное пильное полотно для резки дерева и металлов (Номер по каталогу - X26115-XJ)** Разделяющая глубокая резка и резка заподлицо дерева, пластмассы, тонкостенных труб и штампованных изделий из цветных металлов.
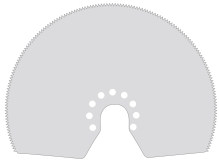	**Сегментированное пильное полотно (Номер по каталогу - X26120-XJ)** Полотно с длительным сроком службы для резки дерева, пластмассы, тонкостенных труб из черных и цветных металлов.
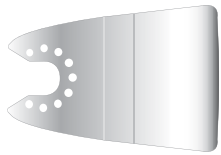	**Жесткий скребок. (Номер по каталогу - X26135-XJ)** Идеально подходит для удаления твердых и мягких материалов с плоских поверхностей, например, для удаления полов из ПВХ, материалов для приклейки ковров, клея для приклейки керамических плиток к полу, строительных растворов, красок и лаков.
	Гибкий скребок. (Номер по каталогу - X26140-XJ) Идеально подходит для удаления эластичных материалов с твердых плоских поверхностей в труднодоступных местах, например, силиконового уплотнителя и других уплотнительных материалов.
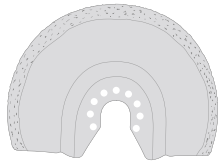	**Твердосплавное полотно для удаления строительно раствора. (Номер по каталогу - X26125-XJ)** Твердосплавное покрытие идеально подходит для очистки строительного раствора и плиточного клея с плоских поверхностей, а также для быстрого снятия припуска с дерева, ДСП и стекловолокна.
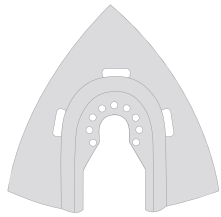	**Твердосплавный рашпиль (Номер по каталогу - X26130-XJ)** Твердосплавное покрытие идеально подходит для удаления строительного раствора и быстрого снятия припуска с пластмассы, ДСП и стекловолокна.

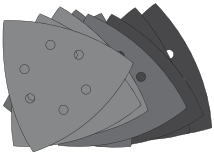	**Наждачные листы** Различные степени крупности для шлифовки дерева, крашенных и лакированных поверхностей.

Сборка

Установка и снятие принадлежностей (Рис. A - F)

Внимание! Перед установкой принадлежности отсоедините инструмент от электрической сети.

Установка принадлежности BLACK+DECKER / Piranha (Рис. A - C)

- Возьмите в руки инструмент и нажмите рычаг для зажима принадлежностей (3).
- Переместите принадлежность (8) между валом и держателем принадлежности и проверьте, чтобы принадлежность вошла в зацепление со всеми восемью штифтами держателя и стала вровень с валом.
- Отпустите рычаг для зажима принадлежностей.

Примечание: Некоторые принадлежности, такие как скребки и ножовые полотна, можно при необходимости устанавливать под углом (Рис. C).

Снятие принадлежности BLACK+DECKER / Piranha (Рис. A)

- Возьмите в руки инструмент и нажмите рычаг для зажима принадлежностей (3).
- Достаньте принадлежность из инструмента, расцепив ее от всех восьми штифтов держателя.
- Отпустите рычаг для зажима принадлежностей. Внимание: Для снятия принадлежности необходимо надевать перчатки, поскольку во время работы принадлежность может нагреться.

Установка наждачного листа (Рис. D)

- Выровняйте наждачный лист (9) по шлифовальному основанию (4), как показано на рисунке.
- Прижмите плотно и равномерно лист к основанию и проверьте, чтобы отверстия в листе совпадали с отверстиями в основании. Снятие наждачного листа
- Снимите наждачный лист с основания (4).

Внимание! Запрещается использовать основание без установленного наждачного листа или принадлежности.

Прикрепление переходника для удаления пыли (Рис. E)

- Выровняйте переходник для удаления пыли (5) по шлифовальному основанию (4), как показано на рисунке.
- Нажмите на переходник с усилием и равномерно по всему основанию, чтобы он зашел в основание.
- Зафиксируйте положение переходника поворотом зажимной гайки (12) по часовой стрелке.
- Подсоедините пылесос к переходнику для удаления пыли.

Снятие переходника для удаления пыли

- Поверните зажимную гайку (12) против часовой стрелки.
- Достаньте переходник для удаления пыли (5) из шлифовального основания (4).

Установка принадлежностей других производителей (Рис. F)

- Установите разделитель (6) на втулке (10).
- Установите принадлежность другого производителя (11) на втулке (10).
- Прочно прикрепите фиксирующий болт (7) по месту для обеспечения надежного крепления установленной принадлежности (11).

Примечание: Разделитель и фиксирующий болт не используются для установки принадлежностей производства BLACK+DECKER. Принадлежности BLACK+DECKER устанавливаются с помощью зажимного рычага для принадлежности Super-lokTM, не требующего наличия инструмента.

Работа инструмента

Внимание! Дайте возможность инструменту работать с естественной скоростью. Не перегружайте его.

Внимание! Перед выполнением резки в стенах, полах и потолках проверяйте расположение электропроводки и труб.

Переключатель количества оборотов (Рис. G)

Переключатель количества оборотов позволяет подбирать скорость работы инструмента в зависимости от выполняемой работы.

Установите круговую шкалу (2) переключения количества оборотов в требуемое положение. При установке положения 1 инструмент будет работать на малой скорости 10 000 об/мин. При установке положения 6 инструмент будет работать на максимальной скорости 22 000 об/мин.

Включение и выключение инструмента (Рис. H)

- Чтобы включить инструмент, переместите выключатель (1) в переднее положение (положение I).
- Чтобы выключить инструмент, переместите выключатель (1) в заднее положение (положение O).

Советы для эффективного использования инструмента

- Всегда крепко держите инструмент руками. Для выполнения точных работ инструмент необходимо держать за переднюю часть.
- Всегда по возможности зажимайте рабочую деталь, особенно при работе с ножовыми полотнами.
- Не прикладывайте чрезмерное усилие к инструменту.
- Всегда подбирайте тип принадлежности под рабочую деталь и тип резки.
- Регулярно проверяйте состояние принадлежностей. Выполняйте их замену по мере необходимости.
- Отметьте выбранную начальную точку.
- Включите инструмент и начните медленно вводить принадлежность в рабочую деталь в выбранной начальной точке.
- Прикрепите тыльную часть рабочей детали к фанере или детали из дерева мягкой породы и сделайте сквозной разрез, чтобы точно получить разрез рабочей детали.
- Не прикладывайте усилие к полотну в рабочей детали. Помните о том, что резка листового металла обычно занимает больше времени, чем резка деревянной детали большей толщины.
- Перед резкой металла нанесите тонкий слой масла вдоль линии реза.
- При шлифовке свеженанесенных слоев краски, перед нанесением нового слоя используйте сверхмелкозернистый абразив.

- При шлифовке очень неровных поверхностей или снятии слоев краски начинайте работу с крупнозернистым абразивом. Обработку других поверхностей начинайте с помощью абразива средней зернистости. В обоих случаях постепенно уменьшайте зернистость абразива и для финишной обработки используйте мелкозернистый абразив.
- Подробную информацию о принадлежностях можно узнать у розничного продавца.

Техническое обслуживание

Конструкция вашего проводного/беспроводного инструмента BLACK+DECKER рассчитана на работу на протяжении длительного периода времени при минимальном техническом обслуживании. Продолжительная удовлетворительная работа инструмента обеспечивается надлежащим уходом и регулярной очисткой. Внимание! Перед выполнением каких-либо работ по обслуживанию инструмента с проводным/беспроводным питанием:

- Отключите и извлеките приспособление/инструмент.
- Или выключите устройство/инструмент и достаньте из него аккумуляторную батарею, если устройство/инструмент оборудован отдельным батарейным отсеком.
- Или дайте аккумуляторной батарее разрядиться до конца и затем выключите инструмент.
- Регулярно выполняйте чистку вентиляционных прорезей в инструменте/зарядном устройстве с помощью мягкой щеточки или сухой ткани.
- Регулярно выполняйте очистку корпуса двигателя с помощью влажной ткани. Не используйте для очистки абразивные материалы и чистящие средства на основе неводных растворителей.

Технические данные

		MT300 (Тип 1)
Напряжение	Vпер. тока	230
Скорость холостого хода	мин$^{-1}$	10 000-22 000
Угол колебаний	Градусы	1,4 или 2,8
Мощность	Вт	300
Вес	кг	1,53

		MT280 (Тип 1)
Напряжение	Vпер. тока	230
Скорость холостого хода	мин$^{-1}$	10 000-22 000
Угол колебаний	Градусы	1,4 или 2,8
Мощность	Вт	280
Вес	кг	1,53

Уровень звукового давления согласно EN 60745:
Звуковое давление (L_{pA}) 90 дБ(А), разброс (K) 3 дБ(А)
Звуковое давление (L_{pA}) 101 дБ(А), разброс (K) 3 дБ(А)

Суммарные уровни вибрации (сумма векторов по трем осям) согласно EN 60745:
Резка дерева ($a_{h, CW}$) 4,5 м/с^2, разброс (K) 1,5 м/с^2
Резка металла ($a_{h, CM}$) 10,3 м/с^2, разброс (K) 1,5 м/с^2
Шлифовка (a_h) 11,4 м/с^2, разброс (K) 1,5 м/с^2

Декларация соответствия ЕС

ДИРЕКТИВА ПО МАШИННОМУ ОБОРУДОВАНИЮ

CE

MT300/MT280

BLACK+DECKER заявляет, что изделия, описанные в «технических данных», соответствуют: 2006/42/EC, EN 60745-1, EN 60745-2-4

Эти продукты также соответствуют Директиве 2004/108/EC и 2011/65/EU. Для получения более подробной информации, пожалуйста, свяжитесь с BLACK+DECKER по адресу, который указан ниже или с обратной стороны инструкции.

Нижеподписавшийся является ответственным за составление файла с техническими данными и подписывает эту декларацию от имени BLACK+DECKER.

Kevin Hewitt
Вице-президент Global Engineering
BLACK+DECKER Europe, 210 Bath Road,
Slough,
Berkshire, SL1 3YD
Соединенное Королевство
10.2015

Защита окружающей среды

Раздельный сбор отходов. Запрещается утилизировать этот продукт вместе с обычными бытовыми отходами.

Если вы решите, что ваше изделие BLACK+DECKER необходимо заменить, или если вы не будете его больше использовать¬, не утилизируйте его вместе с бытовыми отходами. Этот продукт подлежит раздельному сбору отходов.

Раздельный сбор использованных продуктов и упаковочных материалов позволяет производить их вторичную переработку с дальнейшим повторным использованием. Повторное использование материалов, прошедших вторичную переработку, снижает загрязнение окружающей среды¬ и уменьшает потребность в сырьевых материалах.

Нормативные акты местных органов власти могут предусматривать сбор использованных электрических изделий отдельно от бытовых отходов, в муниципальных пунктах сбора отходов или в магазине при покупке нового изделия.

BLACK+DECKER предоставляет возможность для сбора и повторной переработки продуктов BLACK+DECKER после окончания срока их службы. Чтобы воспользоваться преимуществом этого сервиса, пожалуйста, отправьте ваш продукт любому уполномоченному представителю по ремонту, который собирает такие изделия от нашего имени.

Вы можете узнать адрес нашего ближайшего уполномоченного представителя по ремонту, позвонив в региональное представительство BLACK+DECKER, указанное в этой инструкции. Кроме того, список уполномоченных представителей по ремонту BLACK+DECKER, подробная информация о послепродажном обслуживании и контактные данные можно найти на сайте www.2helpU.com.

Гарантийные обязательства

Black + Decker уверена в качестве своих изделий и предоставляет исключительную гарантию. Данное заявление о гарантии дополняет и ни в коей мере не нарушает ваши законные права.

Если продукт производства Black + Decker придет в негодность вследствие некачественных материалов, некачественного изготовления или несоответствия требованиям, BLACK+DECKER гарантирует в пределах 24-х месяцев с даты продажи выполнять замену дефектных деталей, выполнять ремонт изделий, подвергшихся естественному износу, или выполнять замену таких изделий, для сведения к минимуму неудобств для покупателя, за исключением перечисленных ниже случаев:

- Данный продукт был использован для продажи, на промышленных работах или сдавался на прокат.
- Данный продукт использовался неправильно или без надлежащего ухода.
- Данному продукту был нанесен ущерб посторонними предметами, веществами или вследствие чрезвычайного происшествия.
- Была осуществлена попытка ремонта продукта лицами, не являющимися уполномоченными представителями по ремонту или ремонтно-обслуживающим персоналом Black + Decker.

Чтобы заявить претензию по гарантии, необходимо будет предоставить подтверждение покупки продавцу или уполномоченному представителю по ремонту. Вы можете узнать адрес нашего ближайшего уполномоченного представителя по ремонту, позвонив в региональное представительство BLACK+DECKER, указанное в этой инструкции. Кроме того, список уполномоченных представителей по ремонту BLACK+DECKER, подробная информация о послепродажном обслуживании и контактные данные можно найти на сайте www.2helpU.com.

BLACK+DECKER

Гарантийные условия

Уважаемый покупатель!

1. Поздравляем Вас с покупкой высококачественного изделия Black + Decker и выражаем признательность за Ваш выбор.
2. При покупке изделия требуйте проверки его комплектности и исправности в Вашем присутствии, инструкцию по эксплуатации и заполненный гарантийный талон на русском языке.

   В гарантийном талоне должны быть внесены: модель, дата продажи, серийный номер, дата производства инструмента; название, печать и подпись торговой организации. При отсутствии у Вас правильно заполненного гарантийного талона мы будем вынуждены отклонить Ваши претензии по качеству данного изделия.
3. Во избежание недоразумений убедительно просим Вас перед началом работы с изделием внимательно ознакомиться с инструкцией по его эксплуатации.

   Правовой основой настоящих гарантийных условий является действующее Законодательство.

   Гарантийный срок на данное изделие составляет 24 месяца и исчисляется со дня продажи. В случае устранения недостатков изделия, гарантийный срок продлевается на период его нахождения в ремонте.

   Срок службы изделия - 5 лет со дня продажи.
4. В случае возникновения каких-либо проблем в процессе эксплуатации изделия рекомендуем Вам обращаться только в уполномоченные сервисные центры Black + Decker, адреса и телефоны которых Вы сможете найти в гарантийном талоне, на сайте www.2helpU.com или узнать в магазине. Наши сервисные станции - это не только квалифицированный ремонт, но и широкий ассортимент запчастей и принадлежностей.
5. Производитель рекомендует проводить периодическую проверку и техническое обслуживание изделия в уполномоченных сервисных центрах.

EAC

Изготовитель
Блэк энд Деккер Холдингс ГмбХ
Германия, 65510, Идштайн,
ул. Блэк энд Деккер, 40

6. Наши гарантийные обязательства распространяются только на неисправности, выявленные в течение гарантийного срока и вызванные дефектами производства и \ или материалов.
7. Гарантийные обязательства не распространяются на неисправности изделия, возникшие в результате:

7.1. Несоблюдения пользователем предписаний инструкции по эксплуатации изделия, применения изделия не по назначению, неправильном хранении, использования принадлежностей, расходных материалов и запчастей, не предусмотренных производителем.

7.2. Механического повреждения (сколы, трещины и разрушения) внутренних и внешних деталей изделия, основных и вспомогательных рукояток, сетевого электрического кабеля, вызванного внешним ударным или любым иным воздействием.

7.3. Попадания в вентиляционные отверстия и проникновение внутрь изделия посторонних предметов, материалов или веществ, не являющихся отходами, сопровождающими применение изделия по назначению, такими как: стружка, опилки, песок, и пр.

7.4. Воздействие на изделие неблагоприятных атмосферных и иных внешних факторов, таких как дождь, снег, повышенная влажность, нагрев, агрессивные среды, несоответствие параметров питающей электросети, указанным на инструменте.

7.5. Стихийного бедствия. Повреждение или утрата изделия, связанное с непредвиденными бедствиями, стихийными явлениями, в том числе вследствие действия непреодолимой силы (пожар, молния, потоп и другие природные явления), а так же вследствие перепадов напряжения в электросети и другими причинами, которые находятся вне контроля производителя.

8. Гарантийные условия не распространяются:

8.1. На инструменты, подвергавшиеся вскрытию, ремонту или модификации вне уполномоченной сервисного центра.

8.2. На детали и узлы, имеющие следы естественного износа, такие как: приводные ремни и колеса, угольные щетки, смазка, подшипники, зубчатое зацепление редукторов, резиновые уплотнения, сальники, направляющие ролики, муфты, выключатели, бойки, толкатели, стволы и т.п.

8.3. на сменные части: патроны, цанги, зажимные гайки и фланцы, фильтры, аккумуляторные батареи, ножи, шлифовальные подошвы, цепи, звездочки, пильные шины, защитные кожухи, пилки, абразивы, пильные и абразивные диски, фрезы, сверла, буры и т.п.

8.4. На неисправности, возникшие в результате перегрузки инструмента (как механической, так и электрической), повлекшей выход из строя одновременно двух и более деталей и узлов, таких как: ротора и статора, обеих обмоток статора, ведомой и ведущей шестерни редуктора и других узлов и деталей. К безусловным признакам перегрузки изделия относятся, помимо прочих: появление цветов побежалости, деформация или оплавление деталей и узлов изделия, потемнение или обугливание изоляции проводов электродвигателя под воздействием высокой температуры.

Призначення

Маятниковий інструмент виробництва BLACK & DECKER розроблений для виконання різних робіт по дому, наприклад шліфування, своїми руками. Він також підходить для різки матеріалів із дерева, пластмаси, гіпсу, кольорових металів і кріпильних елементів (наприклад, незагартованих цвяхів, петель, скоб), обробки м'якої настінної плитки і зачистки малих поверхонь. Цей інструмент призначений тільки для використання споживачем.

Вказівки з техніки безпеки

Загальні вказівки щодо безпечної роботи з електричним інструментом.

Увага! Уважно прочитайте всі попереджувальні написи та вказівки щодо безпечної роботи. Недотримання попереджувальних написів і вказівок щодо безпечної роботи може призвести до ураження електричним струмом, пожежі та/або серйозних травм персоналу.

Зберігайте всі попереджувальні написи та вказівки щодо безпечної роботи для використання в майбутньому.

Термін «електричний інструмент», що використовується у всіх застережливих написах та вказівках щодо техніки безпеки, представлені нижче, відносяться до електричного інструменту, який працює від мережі (зі шнуром електроживлення) або від акумуляторної батареї (без шнура живлення).

1. **Вказівки з безпеки на робочому місці**

a. **Робоче місце повинне утримуватися в чистоті та повинне бути обладнане належним освітленням** Безлад або погане освітлення на робочому місці може призвести до нещасного випадку.

b. **Забороняється використання електричного інструменту у вибухонебезпечному середовищі, наприклад, в умовах наявності легкозаймистих рідин, газів або пилу.** Іскри, що виникають при роботі електричного інструменту, можуть запалити пил, пари і гази.

c. **Забороняється перебування дітей та сторонніх осіб поблизу працюючого електричного інструменту.** Відволікаючі фактори можуть призвести до втрати контролю за роботою інструменту.

2. **Електрична безпека**

a. **Вилка шнура електричного інструменту повинна відповідати мережевій розетці. Забороняється вносити які-небудь зміни у вилку електричного шнура. Забороняється використання будь-яких штепсельних перехідників при роботі заземленого електричного інструменту.** Відсутність змін у вилках електричних шнурів та відповідність електричних вилок і розеток знижує ризик ураження електричним струмом.

b. **Не допускайте контакту тіла із заземленими поверхнями таких об’єктів, як труби, радіатори, електроплити та холодильники.** Якщо ваше тіло заземлене, ризик його ураження електричним струмом підвищується.

c. **Електричні інструменти не повинні піддаватися впливу дощу та знаходитися в умовах підвищеної вологості.** При попаданні вологи всередину електричного інструменту підвищується ризик ураження електричним струмом.

d. **Забороняється використовувати електричний шнур не за призначенням. Ніколи не беріть, не тягніть та не виймайте електричний інструмент за шнур. Електричний шнур не повинен знаходитися поблизу джерел тепла, масла, гострих країв та рухомих деталей.** Пошкоджені та закручені електричні шнури підвищують ризик ураження електричним струмом.

e. **При роботі електричного інструменту на відкритому повітрі використовуйте відповідний з’єднувач.** Використання подовжувача, призначеного для роботи на відкритому повітрі, знижує ризик ураження електричним струмом.

f. **Якщо роботи за допомогою електричного інструменту всередині вологого приміщення повинні бути виконані обов’язково, в такому випадку необхідно використовувати пристрій захисного відключення (ПЗВ) електричної мережі.** Використання ПЗВ знижує ризик ураження електричним струмом.

3. **Безпека персоналу**

a. **При роботі з електричним інструментом необхідно бути обачним, бачити виконувану роботу та керуватися здоровим глуздом. Забороняється працювати з електричним інструментом у стані втоми та під впливом наркотиків, алкоголю і лікарських препаратів.** Ослаблення уваги навіть на мить може призвести до серйозної травми.

b. **Використовуйте засоби індивідуального захисту. Завжди надягайте засоби захисту очей.** Використовувані у відповідних умовах засоби індивідуального захисту, такі як пилезахисна маска, не ковзаюче захисне взуття, захисна каска або засоби захисту органів слуху завжди знижують ризик травмування.

c. **Не допускайте ненавмисного вмикання інструменту. Перед тим, як підключити джерело живлення або акумулятор, піднімаючи або несучи інструмент, перевірте, щоб його вимикач знаходився у вимкненому положенні.** Перенесення інструменту пальцем, розташованому на його вимикачі, або увімкненого інструменту підвищує ризик нещасного випадку.

d. **Перед включенням інструменту завжди знімайте з нього регулювальний та гайковий ключ.** Залишений ключ на деталі інструменту, що обертається, може призвести до травмування.

e. **Не прикладайте до інструменту надмірне зусилля під час роботи. Завжди міцно тримайтеся на ногах та зберігайте рівновагу під час роботи.** Це дозволяє краще контролювати електричний інструмент в непередбачених ситуаціях.

f. **Одягайте відповідний одяг. Забороняється одягати вільний одяг та прикраси. Волосся, одяг та рукавиці повинні знаходитися на відстані від рухомих деталей інструменту.** Вільний одяг, прикраси або довге волосся можуть бути захоплені рухомими деталями.

g. **Якщо встановлені пристрої підключення засобів пиловловлювання та пилозбірників, необхідно перевіряти, щоб вони були підключені та використовувалися належним чином.** Використання засобів пиловловлювання знижує рівень ризику, пов'язаного з наявністю пилу в повітрі.

4. **Використання та догляд за електричним інструментом**

a. **Не застосовуйте надмірне зусилля до електричного інструменту. Використовуйте електричний інструмент, відповідний виконуваному завданню.** При використанні належного інструменту ви виконаєте роботу краще, з меншим ризиком та зі швидкістю, на яку розрахований ваш інструмент.

b. **Забороняється використовувати інструмент, якщо його вимикач не вмикається і не вимикається.** Будь-який електричний інструмент, роботою якого не можна керувати за допомогою його вимикача, являє собою небезпеку та підлягає обов'язковому ремонту.

c. **Перед виконанням регулювання електричного інструменту, заміною його приладдя і постановкою на зберігання необхідно вийняти вилку його електричного шнура з розетки та/або дістати з нього акумулятор.** Така превентивна міра безпеки знижує ризик випадкового ввімкнення інструменту.

d. **Зберігайте електричний інструмент, який в даний момент не використовується, в недоступному для дітей місці та не дозволяйте працювати з інструментом особам, які не знайомі з ним або з цими вказівками.** Електричний інструмент є небезпечним в руках ненавченої людини.

e. **Підтримуйте інструмент в робочому стані. Перевіряйте центровку та з'єднання рухомих деталей, наявність пошкоджених деталей та будь-які фактори, які можуть негативно позначитися на роботі електричного інструменту. У разі виявлення пошкодження електричний інструмент необхідно відремонтувати.** Багато нещасних випадків відбувається внаслідок того, що інструмент знаходиться в неналежному стані.

f. **Ріжучі інструменти повинні бути гостро заточеними і чистими.** Підтримуваний в належному робочому стані ріжучий інструмент з гострими ріжучими крайками менше застряє та легше управляється.

g. **Використовуйте електричний інструмент, приладдя, вставні різці та ін. відповідно до даних вказівок, враховуючи умови експлуатації та роботу, яка повинна бути виконана.** Використання електричного інструменту з метою, відмінною від передбаченого призначення, може призвести до небезпечної ситуації.

5. **Обслуговування**

a. **Обслуговувати електричний інструмент повинен тільки кваліфікований ремонтний персонал, і при цьому повинні використовуватися тільки оригінальні запасні деталі.** Завдяки цьому буде підтримуватися безпечний робочий стан електричного інструменту.

Увага! Додаткові вказівки щодо безпечної роботи маятникових інструментів

- **Під час виконання робіт, коли ріжуча деталь електричного інструменту може стикатися з прихованою електропроводкою, інструмент необхідно тримати за діелектричну поверхню.** При контакті ріжучої деталі з проводом, що під напругою, під напругу можуть потрапити металеві деталі електричного інструменту, внаслідок чого виникає небезпека ураження оператора електричним струмом.

- **Для фіксації положення оброблюваної деталі на стійкій основі використовуйте затискачі або інший зручний і практичний спосіб.** Якщо тримати деталь руками або притискати її до тіла, вона буде перебувати в незакріпленому положенні, що може призвести до втрати контролю за роботою інструменту.

Увага! Контакт з пилом або вдихання того пилу, що виникає внаслідок шліфувальної обробки, може становити небезпеку для здоров'я шліфувальника і тих, хто перебуває поруч. Одягайте пилозахисну маску, яка спеціально розроблена для захисту від пилу й отруйних газів і гарантує захист всіх осіб, які знаходяться на робочій ділянці або заходять на неї.

- Ретельно видаліть весь пил після виконання шліфування.

- Будьте особливо уважні при шліфуванні поверхонь, покритих фарбою, яка, можливо, містить свинець, і при шліфуванні деяких дерев'яних і металевих поверхонь, які можуть бути джерелом отруйного пилу.

- Дітям і вагітним жінкам забороняється перебувати на робочому ділянці.

- Приймати їжу, пити і курити на робочому ділянці заборонено.

- Утилізуйте безпечним чином всі частинки пилу та інші відходи.

- Призначення інструменту описане в цій інструкції з експлуатації. Використання будь-якого приладдя і додаткових пристосувань разом з цим інструментом або використання інструменту в цілях, які не рекомендовані в цій інструкції, може призвести до виникнення ризику травмування персоналу та пошкодження майна.

- Приладдя продовжуватиме працювати після натискання вимикача. Перед тим, як покласти інструмент, дочекайтеся, щоб після вимкнення інструменту приладдя повністю зупинилося.

- Руки не повинні знаходитися поблизу ділянки різання. Ніколи не торкайтеся робочої деталі знизу. Пальці не повинні знаходитися поблизу зворотно-поступального полотна і його затиску. Ніколи не намагайтеся придати стійкості пилі, схопивши її за башмак.

- Полотно завжди має бути гострим. Тупе або пошкоджене полотно може призвести до відхилення пили в сторону або її зупинки під тиском. Завжди вибирайте тип полотна під робочу деталь і тип різання.

- При різанні труб і кабелепроводов перевіряйте, щоб в них не було води, електропроводки і т.д.

- Не торкайтеся робочої деталі і ножа відразу ж після виконання роботи інструментом. Вони можуть бути дуже гарячими.

- Перед виконанням різки в стінах, підлогах і стелях перевіряйте розташування електропроводки і труб.

Безпека інших осіб

- Цей інструмент не призначений для використання особами (включаючи дітей) з обмеженими фізичними, сенсорними або розумовими здібностями або особами, у яких відсутній необхідні досвід і знання, крім випадків, коли вони знаходяться під наглядом і отримали належні інструкції по роботі з інструментом від особи, відповідальної за їхню безпеку.

- Щоб діти не гралися з інструментом, вони повинні знаходитися під наглядом.

Залишковий ризик

Додатковий залишковий ризик може виникнути у випадках використання інструменту, які можуть бути не враховані в перерахованих вказівках щодо безпечної роботи. Який ризик може виникати при неправильному використанні, тривалому використанні та ін.

Навіть при дотриманні всіх відповідних правил техніки безпеки та використанні захисних пристроїв деякий залишковий ризик все ж залишається. Він включає:

- Травми, отримані при торканні обертових і рухомих деталей.

- Травми, отримані при заміні деталей, ножів та приладдя.

- Травми, отримані внаслідок тривалого використання інструменту. При тривалому використанні інструменту необхідно робити регулярні перерви в роботі.

- Погіршення слуху.

- Шкода для здоров'я, викликана вдиханням пилу, яка з'являється під час роботи інструменту (наприклад, при роботі з деревом, особливо з дубом, буком або ДВП).

Вібрація

Рівні вібрації, зазначені в технічних даних та декларації відповідності, були виміряні у відповідності зі стандартним методом випробувань, викладеним в EN 60745, і можуть використовуватися для порівняння інструментів. Заявлений рівень вібрації може також використовуватися для попередньої оцінки їх впливу.

Увага! Рівень вібрації під час роботи електричного інструменту може відрізнятися від заявленого рівня вібрації, оскільки він залежить від конкретно виконуваної інструментом роботи. Рівень вібрації може бути нижче встановленого рівня.

При оцінці впливу вібрації для визначення заходів безпеки, необхідних 2002/44/EC для захисту осіб, які постійно працюють з електричними інструментами, необхідно враховувати реальні умови використання та спосіб використання інструменту, включаючи всі деталі робочого циклу, такі як час автоматичного вимкнення та час холостого ходу додатково до часу запуску.

Наклейки на інструменті

До поверхні інструменту прикріплені наступні графічні зображення:

Увага! Для зниження ризику травмування оператор повинен прочитати цю інструкцію з експлуатації.

Увага! Перед роботою з цим інструментом завжди надягайте пилозахисну маску.

Електрична безпека

Цей інструмент має подвійну ізоляцію, і тому дріт заземлення йому не потрібен. Завжди перевіряйте, щоб мережева напруга відповідала значенню, зазначеному в таблиці з паспортними даними.

- У разі пошкодження кабелю живлення, щоб уникнути виникнення небезпечних ситуацій, його заміну повинен виконати виробник обладнання або уповноважений сервісний центр BLACK+DECKER.

Функції

Цей інструмент може володіти всіма або деякими з перерахованих нижче функцій.

1. Вимикач
2. Кругова шкала перемикання кількості обертів
3. Затискний важіль приладдя Super-lokTM, що не потребує інструменту
4. Підставка для шліфування
5. Перехідник для видалення пилу
6. Перехідник для приладдя з фіксацією інструментом (роздільник)
7. Перехідник для приладдя з фіксацією інструментом (фіксуючий болт)

Приладдя

Цей інструмент може мати все або деяке з перерахованого нижче приладдя. Ефективність роботи вашого інструменту залежить від використовуваного приладдя. Приладдя BLACK+DECKER та Piranha розроблені у відповідності з високими стандартами якості, і їх конструкція покращує робочі характеристика вашого інструменту. При використанні цього приладдя ви отримуєте від вашого інструменту максимальну користь.

	Занурювальне пиляльне полотно для точної різки матеріалів з дерева і м'якої пластмаси. (Номер по каталогу -X26105-XJ) Роздільне глибоке різання й різання урівень дерева і м'якої пластмаси. Ідеально підходить для обробки дверей, плінтусів, підвікон і підлоги.
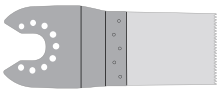	**Занурювальне пиляльне полотно для різання дерева і металів (Номер по каталогу - X26110-XJ)** Роздільне глибоке різання й різання урівень дерева, пластмаси, тонкостінних труб і штампованих виробів з кольорових металів, цвяхів і шурупів.
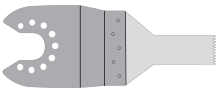	**Занурювальне пиляльне полотно для різання дерева і металів (Номер по каталогу - X26115-XJ)** Роздільне глибоке різання й різання урівень дерева, пластмаси, тонкостінних труб і штампованих виробів з кольорових металів.

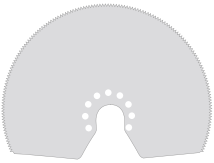	**Сегментоване пиляльне полотно (Номер по каталогу - X26120-XJ)** Полотно з тривалим терміном служби для різання дерева, пластмаси, тонкостінних труб з чорних і кольорових металів.
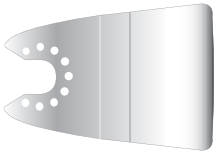	**Жорсткий скребок. (Номер по каталогу - X26135-XJ)** Ідеально підходить для видалення твердих і м'яких матеріалів з плоских поверхонь, наприклад, для видалення підлоги з ПВХ, матеріалів для приклеювання килимів, клею для приклеювання керамічних плиток до підлоги, будівельних розчинів, фарб і лаків.
	Гнучкий скребок. (Номер по каталогу - X26140-XJ) Ідеально підходить для видалення еластичних матеріалів з твердих плоских поверхонь у важкодоступних місцях, наприклад, силіконового ущільнювача і інших ущільнювальних матеріалів.
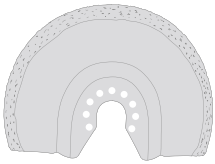	**Твердосплавне полотно для видалення будівельного розчину. (Номер по каталогу - X26125-XJ)** Твердосплавне покриття ідеально підходить для видалення будівельного розчину і плиткового клею з плоских поверхонь, а також для швидкого зняття припуску з дерева, ДСП і скловолокна.
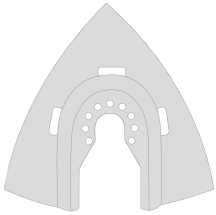	**Твердосплавний рашпіль (Номер по каталогу - X26130-XJ)** Твердосплавне покриття ідеально підходить для видалення будівельного розчину і швидкого зняття припуску з пластмаси, ДСП і скловолокна.
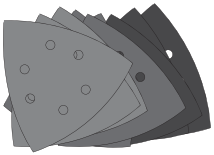	**Наждачні листи** Різні ступені крупності для шліфування дерева, пофарбованих і лакованих поверхонь.

Збірка

Установка та видалення приладдя (Рис. A - F)

Увага! Перед установкою приладдя від'єднайте інструмент від електричної мережі.

Установка приладдя BLACK + DECKER / Piranha (Hbc. A - C)

- Візьміть у руки інструмент і натисніть важіль для затискання приладдя (3).
- Перемістіть приналежність (8) між валом і держаком приладдя і перевірте, щоб приналежність увійшла в зачеплення з усіма вісьмома штифтами утримувача і стала врівень з валом.
- Відпустіть важіль для затиску приладдя.

Примітка: Деяке приладдя, наприклад скребки й ножові полотна, можна при необхідності встановлювати під кутом (Мал. C).

Видалення приладдя BLACK + DECKER / приладдя Piranha (Hbc. A - C)

- Візьміть у руки інструмент і натисніть важіль для затискання приладдя (3).
- Дістаньте приладдя з інструменту, розчепивши його від всіх восьми штифтів тримача.
- Відпустіть важіль для затиску приладдя. Обережно! Для зняття приладдя необхідно надягати рукавички, оскільки під час роботи приналежність може нагрітися.

Установка наждакових аркушів (Рис. D)

- Вирівняйте наждачний лист (9) по шліфувальній основі (4), як показано на малюнку.
- Притисніть щільно і рівномірно лист до основи і перевірте, щоб отвори в аркуші збігалися з отворами в основі. Зняття наждакового аркуша
- Зніміть наждачковий аркуш з основи (4).

Увага! Забороняється використовувати основу для наждакового аркуша без встановленого наждакового аркуша або приналежності.

Прикріплення перехідника для видалення пилу (Мал. У)

- Вирівняйте перехідник для видалення пилу (5) по шліфувальній основі (4), як показано на малюнку.

- Натисніть на перехідник з зусиллям і рівномірно по всій основі, щоб він зайшов в основу.
- Зафіксуйте положення перехідника поворотом затискної гайки (12) за годинниковою стрілкою.
- Приєднати пилосос до перехідника для видалення пилу.

Зняття перехідника для видалення пилу

- Поверніть затискну гайку (12) проти годинникової стрілки.
- Дістаньте перехідник для видалення пилу (5) зі шліфувальної основи (4).

Установка приладдя інших виробників (Рісa)

- Встановіть роздільник (6) на втулці (10).
- Встановіть приладдя іншого виробника (11) на втулці (10).
- Міцно прикріпіть фіксуючий болт (7) за місцем для забезпечення надійного кріплення встановленого приладдя (11).

Примітка: Роздільник і фіксуючий болт не використовуються для установки приладдя виробництва BLACK + DECKER. Приладдя BLACK+DECKER встановлюються за допомогою затискного важеля для приналежності Super-lokTM, що не вимагає наявності інструменту.

Робота інструмента

Увага! Дайте можливість інструменту працювати з природною швидкістю. Не перевантажуйте його.

Увага! Перед виконанням різання стін, підлог і стель перевіряйте розташування електропроводки і труб.

Перемикач кількості оборотів (Рис. G)

Перемикач кількості оборотів дозволяє підбирати швидкість роботи інструменту залежно від типу роботи.

- Встановіть круглу ручку (2) перемикання кількості оборотів у необхідне положення. При встановленні положення 1 інструмент буде працювати на малій швидкості 10000 об / хв. При встановленні положення 6 інструмент буде працювати на максимальній швидкості 12000 об / хв.

Включення і виключення інструменту (Рис. H)

- Щоб увімкнути інструмент, перемістіть вимикач (1) в переднє положення (положення I).
- Щоб вимкнути інструмент, перемістіть вимикач (1) в заднє положення (положення O).

Поради для ефективного використання інструменту

- Завжди міцно тримайте інструмент руками. Для виконання точних робіт інструмент необхідно тримати за передню частину.
- Завжди по можливості затискайте робочу деталь, особливо при роботі з ножовими полотнами.
- Не застосовуйте силу до інструмента.
- Завжди вибирайте тип приладдя під робочу деталь і тип різання.
- Регулярно перевіряйте стан приладдя. Виконуйте його заміну в міру необхідності.
- Відмітьте обрану початкову точку.
- Увімкніть інструмент і почніть повільно вводити приналежність в робочу деталь в обраній початковій точці.
- Прикріпіть тильну частину робочої деталі до фанери або деталі з дерева м'якої породи і зробіть наскрізний розріз, щоб отримати точний розріз робочої деталі.
- Не прикладайте зусилля до полотна в робочій деталі. Пам'ятайте про те, що різка листового металу зазвичай займає більше часу, ніж різання дерев'яної деталі більшої товщини.
- Перед різкою металу нанесіть тонкий шар масла уздовж лінії різу.
- При шліфуванні новонанесених шарів фарби, перед нанесенням нового шару використовуйте наддрібнозернистий абразив.
- При шліфуванні дуже нерівних поверхонь або знятті шарів фарби починайте роботу з грубозернистим абразивом. Обробку інших поверхонь починайте за допомогою абразиву середньої зернистості. В обох випадках поступово зменшуйте зернистість абразиву і для фінішної обробки використовуйте дрібнозернистий абразив.
- Детальну інформацію про доступне приладдя можна дізнатися у роздрібного продавця.

Технічне обслуговування

Конструкція вашого інструмента BLACK+DECKER розрахована на роботу протягом тривалого періоду часу при мінімальному технічному обслуговуванні. Тривала задовільна робота інструменту забезпечується належним доглядом та регулярним очищенням. Увага! Перед виконанням будь-яких робіт з обслуговування інструменту з дротовим/бездротовим живленням:

- Вимкніть і витягніть приладдя / інструмент.
- Або вимкніть пристрій/інструмент і дістаньте з нього акумуляторну батарею, якщо пристрій/інструмент обладнаний окремим батарейним відсіком.
- Або дайте акумуляторній батареї розрядитися до кінця і потім вимкніть інструмент.
- Регулярно очищуйте вентиляційні прорізи в інструменті, приладді і зарядному пристрої за допомогою м'якої щіточки або сухої тканини.
- Регулярно очищуйте корпус двигуна за допомогою вологої тканини. Не використовуйте для очищення абразивні матеріали та чистячі засоби на основі неводних розчинників.

Технічні дані

		MT300 (Тип 1)
Напруга	ВАС	230
Швидкість холостого ходу	$хв^{-1}$	10 000-22 000
Кут коливань	Градуси	1,4 або 2,8
Потужність	Вт	300
Вага	кг	1,53

		MT280 (Тип 1)
Напруга	ВАС	230
Швидкість холостого ходу	$хв^{-1}$	10 000-22 000
Кут коливань	Градуси	1,4 або 2,8
Потужність	Вт	280
Вага	кг	1,53

Рівень звукового тиску згідно EN 60745:
Звуковий тиск (L_{pA}) 90 дБ(А), розкид (К) 3 дБ(А)
Звукова потужність (L_{WA}) 101 дБ(А), розкид (К) 3 дБ(А)

Сумарні рівні вібрації (сума векторів по тим осях) згідно EN 60745:
Різка дерева ($a_{h, CW}$) 4,5 м / $с^2$, розкид (К) 1,5 м / $с^2$
Різка металу ($a_{h, CM}$) 10,3 м / $с^2$, розкид (К) 1,5 м / $с^2$
Шлифовка (a_h) 11,4 м/$с^2$, розкид (К) 1,5 м/$с^2$

Декларація відповідності ЄС

ДИРЕКТИВА З МАШИННОГО ОБЛАДНАННЯ

CE

MT300/MT280

BLACK+DECKER заявляє, що вироби, описані в «технічних даних», відповідають: 2006/42/EC, EN 60745-1, EN 60745-2-4

Ці продукти також відповідають Директивам 2004/108/EC та 2011/65/EU. Для отримання більш детальної інформації, будь ласка, зв'яжіться з компанією BLACK+DECKER за адресою, яка вказана нижче або на зворотній стороні інструкції.

Нижчепідписаний є відповідальним за складання файлу з технічними даними та підписує цю декларацію від імені BLACK+DECKER.

Kevin Hewitt
Віце-президент Global Engineering
BLACK+DECKER Europe, 210 Bath Road,
Slough,
Berkshire, SL1 3YD
United Kingdom
10/2015

Захист навколишнього середовища

Роздільний збір відходів. Забороняється утилізувати цей продукт разом зі звичайними побутовими відходами.

Якщо ви вирішите, що ваш виріб BLACK+DECKER необхідно замінити, або якщо ви не будете його більше використовувати, не утилізуйте його разом з побутовими відходами. Цей продукт підлягає роздільному збору відходів.

Роздільний збір використаних продуктів та пакувальних матеріалів дозволяє здійснювати їх вторинну переробку з подальшим повторним використанням. Повторне використання матеріалів, що пройшли вторинну переробку, знижує забруднення навколишнього середовища та зменшує потребу в сировинних матеріалах.

Нормативні акти місцевих органів влади можуть передбачати збір використаних електричних виробів окремо від побутових відходів, в муніципальних пунктах збору відходів або в магазині при покупці нового обладнання.

BLACK+DECKER представляє можливість для збору та повторної переробки продуктів BLACK+DECKER після закінчення терміну їх служби. Щоб скористатися перевагою цього сервісу, будь ласка, надішліть ваш продукт будь-якому уповноваженому представнику з ремонту, який збирає такі вироби від нашого імені.

Ви можете дізнатися адресу вашого найближчого уповноваженого представника з ремонту, зателефонувавши в регіональне представництво BLACK+DECKER, вказане в цій інструкції. Крім того, список уповноважених представників з ремонту BLACK+DECKER, детальну інформацію про обслуговування після продажу та контактні дані можна знайти на сайті www.2helpU.com.

Гарантійні зобов’язання

Black + Decker впевнена в якості своїх виробів та надає виняткову гарантію. Дана заява про гарантії доповнює і ні в якій мірі не порушує ваші законні права.

Якщо продукт виробництва Black + Decker прийде в непридатність внаслідок неякісних матеріалів, неякісного виготовлення або невідповідності вимогам, BLACK+DECKER гарантує в межах 24-х місяців з дати продажу виконувати заміну дефектних деталей, виконувати ремонт виробів, які зазнали природного зносу, або виконувати заміну таких виробів, для зведення до мінімуму незручностей для покупця, за винятком перерахованих нижче випадків:

- Даний продукт був використаний для продажу, на промислових роботах або здавався на прокат.
- Даний продукт використовувався неправильно або без належного догляду.
- Даному продукту було завдано збитків сторонніми предметами, речовинами або внаслідок надзвичайної події.
- Була здійснена спроба ремонту продукту особами, які не є уповноваженими представниками з ремонту або ремонтно-обслуговуючим персоналом Black + Decker.

Щоб заявити претензію по гарантії, необхідно буде надати підтвердження покупки продавцю або уповноваженому представнику з ремонту. Ви можете дізнатися адресу вашого найближчого уповноваженого представника з ремонту, зателефонувавши в регіональне представництво BLACK+DECKER, вказане в цій інструкції. Крім того, список уповноважених представників з ремонту BLACK+DECKER, детальну інформацію про обслуговування після продажу та контактні дані можна знайти на сайті www.2helpU.com.

Гарантійні умови

Шановний покупець!

1. Вітаємо Вас з покупкою високоякісного виробу BLACK + DECKER і висловлюємо вдячність за Ваш вибір.

2. При покупці виробу вимагайте перевірки його комплектності і справності у Вашій присутності, інструкцію з експлуатації та заповнений гарантійний талон українською мовою

   В гарантійному талоні повинні бути внесені: модель, дата продажу, серійний номер, дата виробництва інструменту; назва, печатка і підпис торгової організації. За відсутності у Вас правильно заповненого гарантійного талону, а також при невідповідності зазначених у ньому даних ми будемо змушені відхилити Ваші претензії щодо якості даного виробу.

3. Щоб уникнути непорозумінь, переконливо просимо Вас перед початком роботи з виробом уважно ознайомитися з інструкцією з його експлуатації. Правовою основою справжніх гарантійних умов є чинне Законодавство. Гарантійний термін на даний виріб складає 24 місяці і обчислюється з дня продажу. У разі усунення недоліків виробу, гарантійний строк продовжується на період його перебування в ремонті. Термін служби виробу становить 5 років з дня продажу.

4. У разі виникнення будь-яких проблем у процесі експлуатації виробу рекомендуємо Вам звертатися тільки в уповноважені сервісні центри BLACK + DECKER, адреси та телефони яких Ви зможете знайти в гарантійному талоні, на сайті www.2helpU.com або дізнатися в магазині. Наші сервісні станції - це не тільки кваліфікований ремонт, але і широкий асортимент запчастин і аксесуарів.

5. Виробник рекомендує проводити періодичну перевірку і технічне обслуговування виробу в уповноважених сервісних центрах.

6. Наші гарантійні зобов'язання поширюються тільки на несправності, виявлені протягом гарантійного терміну і викликані дефектами виробництва та \ або матеріалів.

7. Гарантійні умови не поширюються на несправності виробу, що виникли в результаті:

7.1 Недотримання користувачем приписів інструкції з експлуатації виробу, застосування виробу не за призначенням, неправильного зберігання, використання приладдя, витратних матеріалів і запчастин, що не передбачені виробником.

7.2 Механічного пошкодження (відколи, тріщини і руйнування) внутрішніх і зовнішніх деталей виробу, основних і допоміжних рукояток, мережевого кабелю, що викликані зовнішнім ударним або будь-яким іншим впливом

7.3 Потрапляння у вентиляційні отвори та проникнення всередину виробу сторонніх предметів, матеріалів або речовин, що не є відходами, які супроводжують застосування виробу за призначенням, такими як: стружка, тирса, пісок, та ін.

7.4 Впливу на виріб несприятливих атмосферних і інших зовнішніх факторів, таких як дощ, сніг, підвищена вологість, нагрівання, агресивні середовища, невідповідність параметрів електромережі, що зазначені на інструменті.

7.5 Стихійного лиха. Пошкодження або втрати виробу, що пов'язані з непередбаченими лихами, стихійними явищами, у тому числі внаслідок дії непереборної сили (пожежа, блискавка, потоп і інші природні явища), а також внаслідок перепадів напруги в електромережі та іншими причинами, які знаходяться поза контролем виробника.

8. Гарантійні умови не поширюються:

8.1. На інструменти, що піддавались розкриттю, ремонту або модифікації поза уповноваженим сервісним центром.

8.2. На деталі, вузли та матеріали, що мають сліди природного зносу, такі як: приводні ремені і колеса, вугільні щітки, мастило, підшипники, зубчасті зчеплення редукторів, гумові ущільнення, сальники, направляючі ролики, муфти, вимикачі, бойки, штовхачі, стволи тощо.

8.3. На змінні частини: патрони, цанги, затискні гайки і фланці, фільтри, акумуляторні батареї, ножі, шліфувальні підошви, ланцюги, зірочки, пильні шини, захисні кожухи, пилки, абразиви, пильні і абразивні диски, фрези, свердла, бури тощо

8.4. На несправності, що виникли в результаті перевантаження інструменту (як механічного, так і електричного), що спричинили вихід з ладу одночасно двох і більше деталей і вузлів, таких як: ротора і статора, обох обмоток статора, веденої і ведучої шестерень редуктора або інших вузлів і деталей. До безумовних ознак перевантаження виробу відносяться, крім інших: поява кольорів мінливості, деформація або оплавлення деталей і вузлів виробу, потемніння або обвуглювання ізоляції проводів електродвигуна під впливом високої температури.

060

Виробник:
"Stanley BLACK+DECKER Deutschland GmbH" Black-&-Decker Str.40, D-65510 Idstein, Німеччина

GB **WARRANTY CARD**

RUS **ГАРАНТИЙНЫЙ ТАЛОН**

UA **ГАРАНТІЙНИЙ ТАЛОН**

BY **ГАРАНТЫЙНЫЙ ТАЛОН**

KZ **КЕПІЛДІК ТАЛОН**

UZ **ГАРАНТИЯ ЧИПТАСИ**

BLACK+DECKER™

GB months
RUS месяца
UA місяці

24

BY месяцы
KZ ай
UZ ой

GB Serial No.	Date of sale	Selling stamp, Signature
RUS Серийный номер	Дата продажи	Печать и подпись торговой организации
UA Серійний номер	Дата продажу	Печатка та підпис торгівельної організації
BY Серыйны нумар	Дата продажы	Пячатка і подпіс гандлёвай установы
KZ Сериялық нөмір	Сату күні	Сауда ұйымының мөрі мен қолтанбасы
UZ Серия сони	Сотилган куни	Савдо корхонанинг мухр ва имзоси